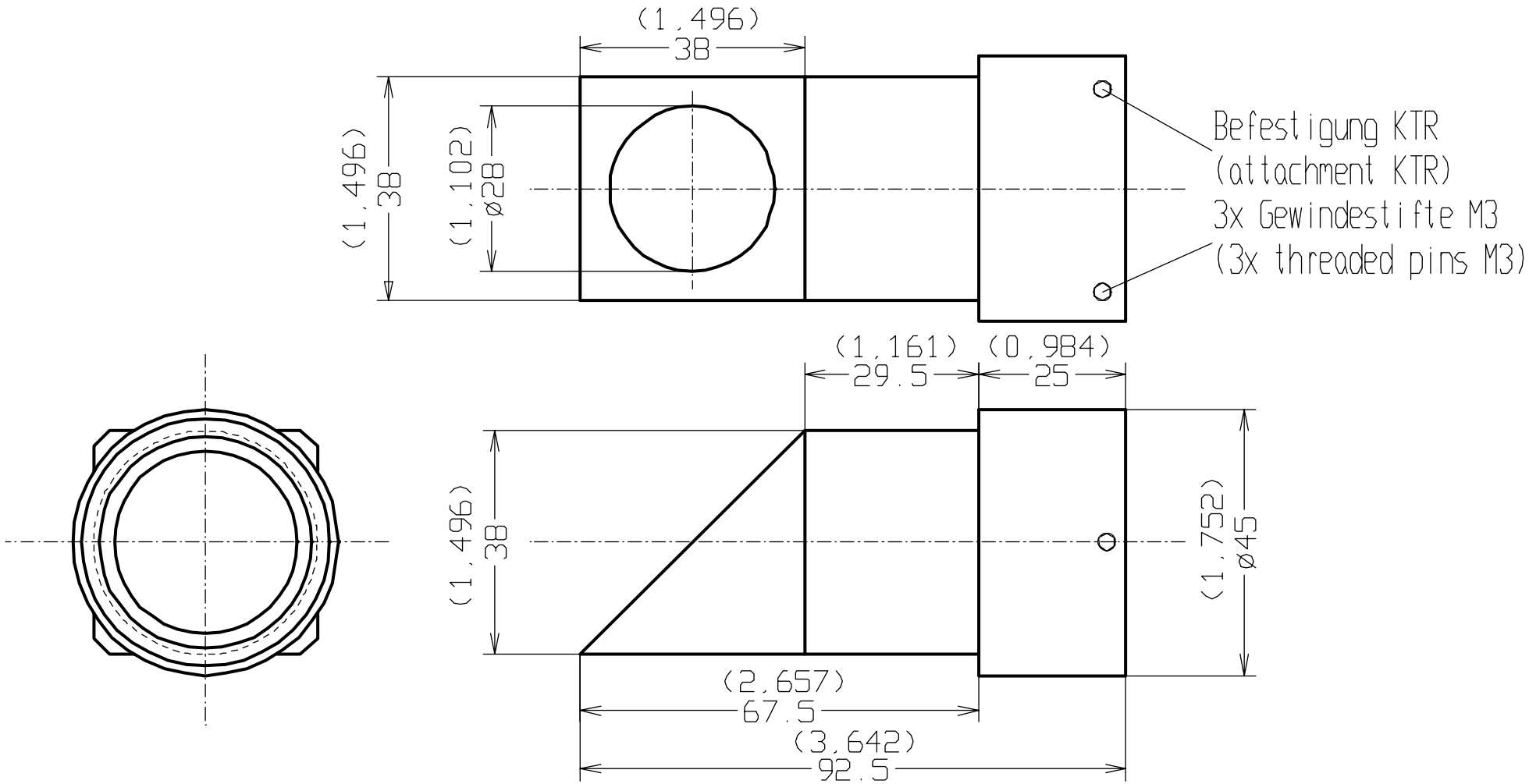

(xxx) - MaBe in Zoll
(dimensions inch)

					Datum	Name
				Bearb	17.01.03	
				Gepr.		
				Norm		
		17.01.03				
Zust		Datum	Name			

970618

MaBstab

Fa.Dr. Maurer GmbH

Spiegelvorsatz KTR
90° Strahlumlenkung
(mirror attachment KTR
90° beam deviation)

Blatt

Bl